План фундаментной плиты ФПм1 с выпусками

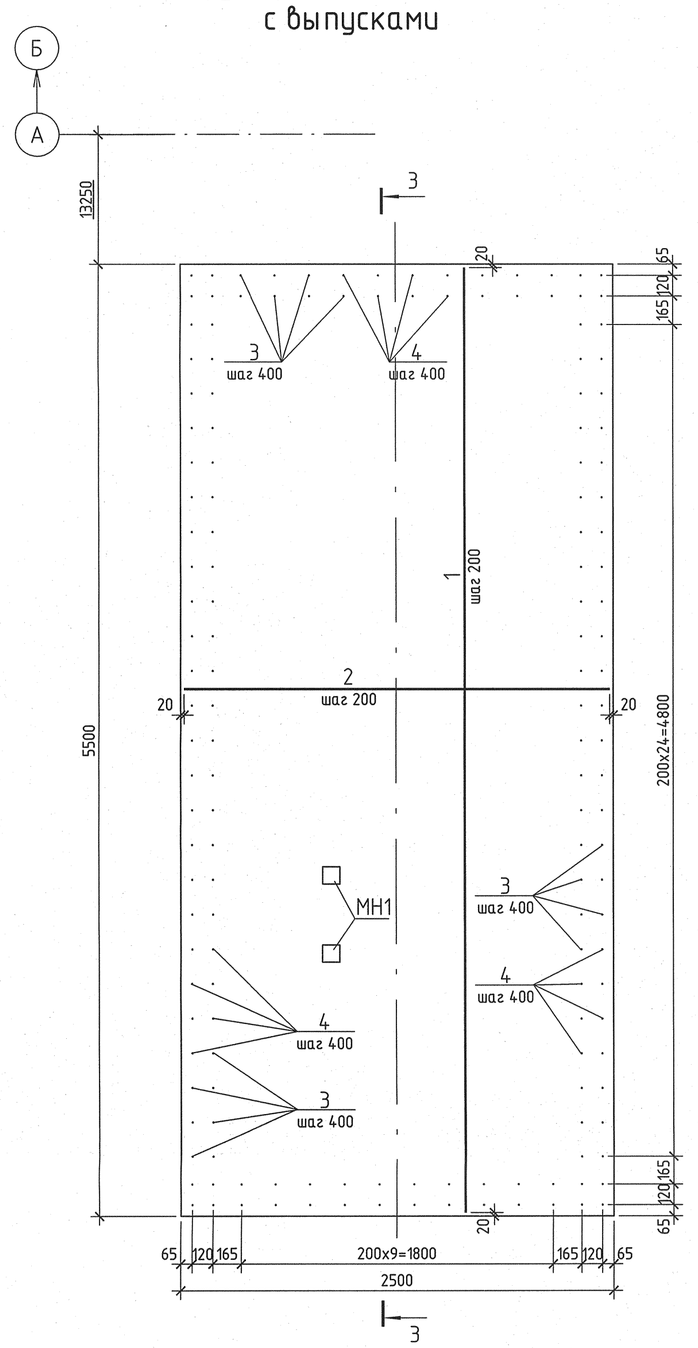

Схема армирования стен СТм1

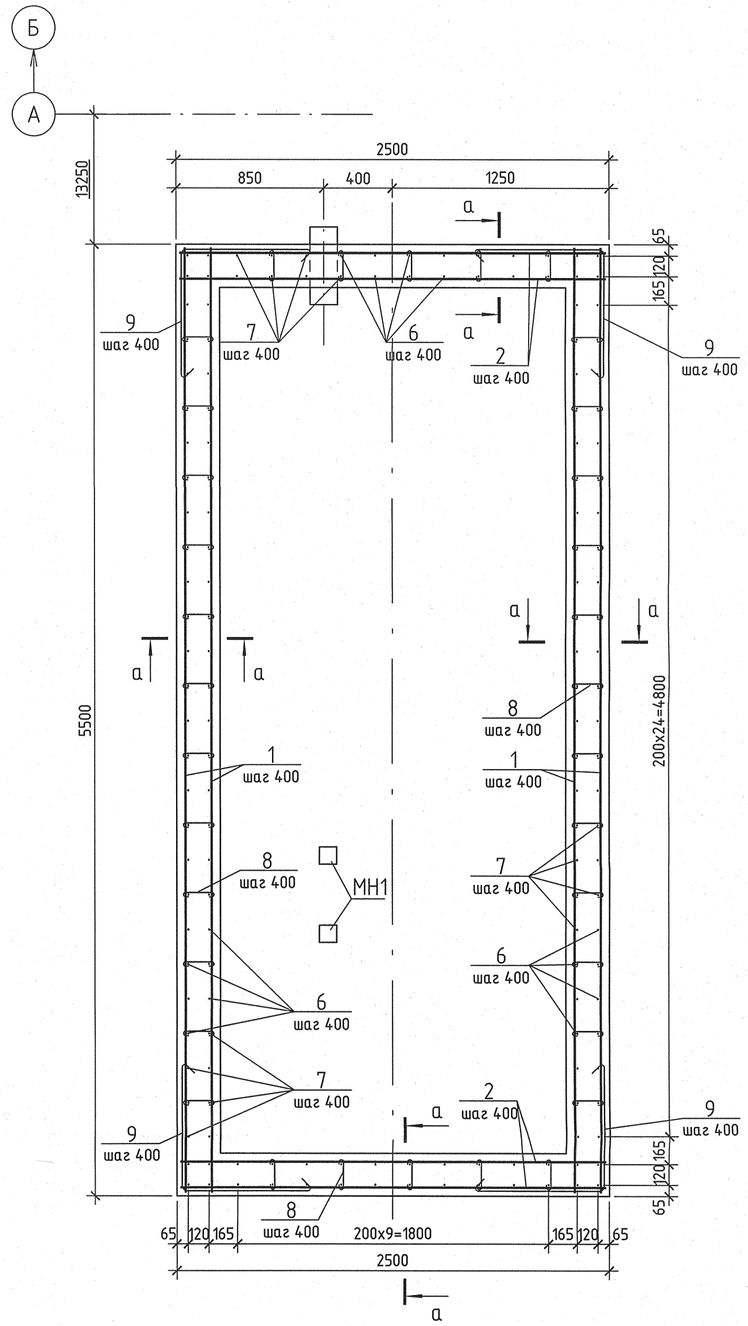

Схема армирования плиты перекрытия Пм1

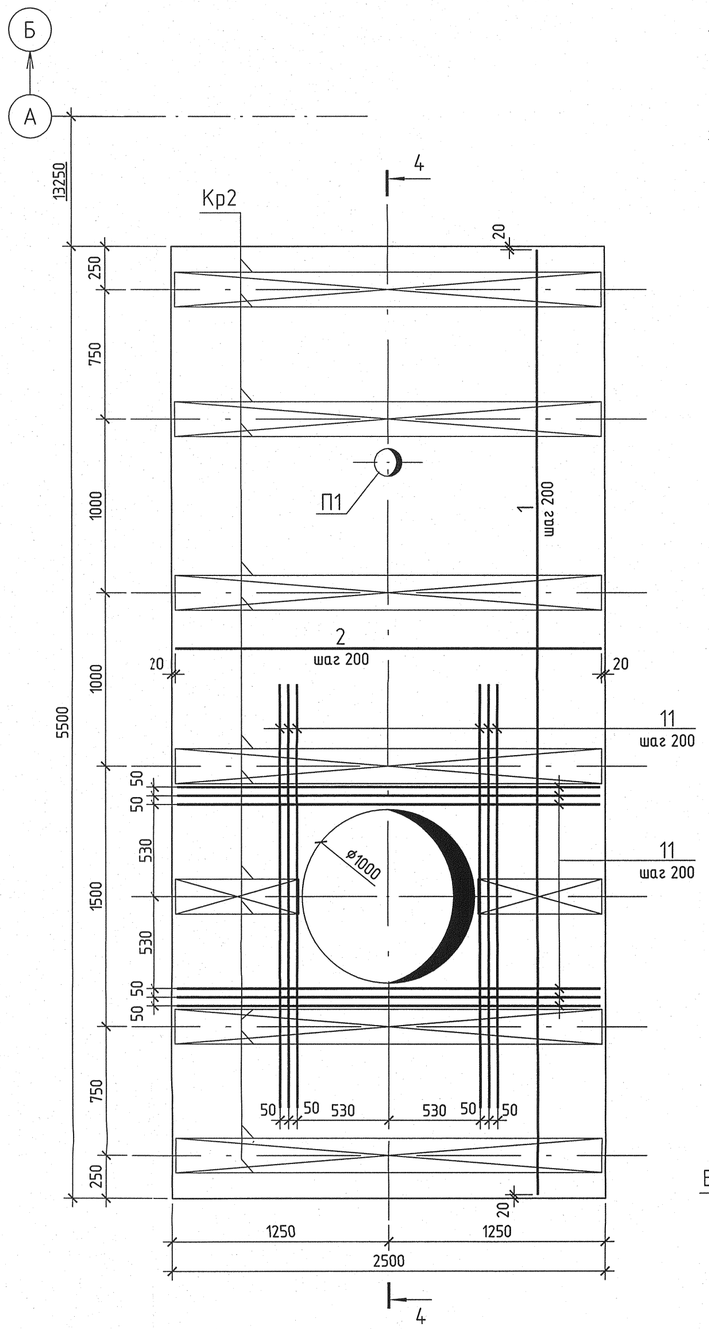

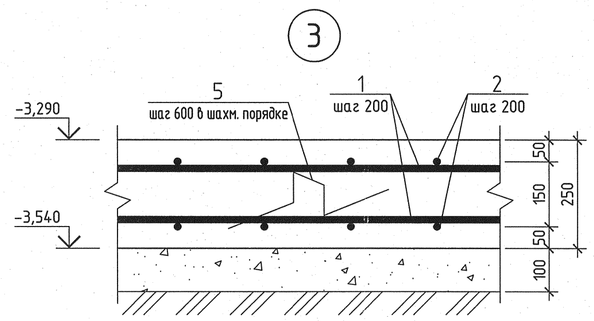

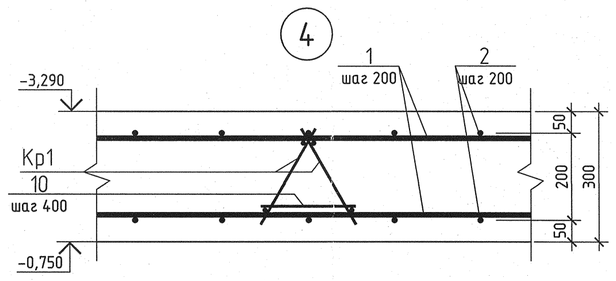

Кр1

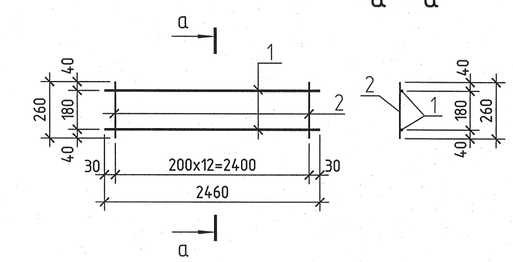

Спецификация на Кр1

Марка изделия	Поз. дет.	Наименование	Кол.	Масса 1 дет., кг	Масса изделия, кг
Кр1	1	ø10 А240 ГОСТ 5781-82*, L=2460	2	1,52	3,82
	2	ø6 А240 ГОСТ 5781-82*, L=260	13	0,06	

3 – 3

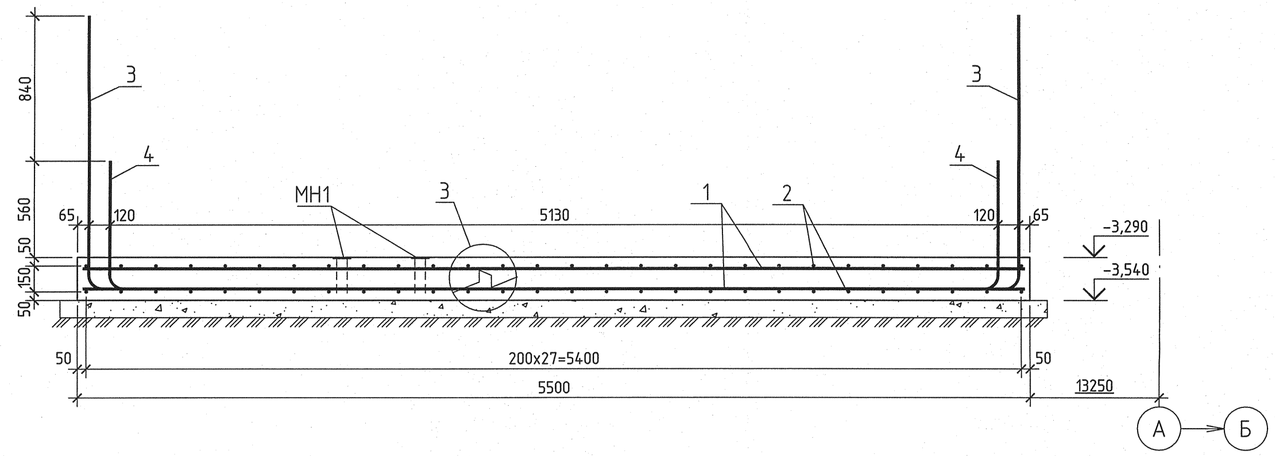

4 – 4

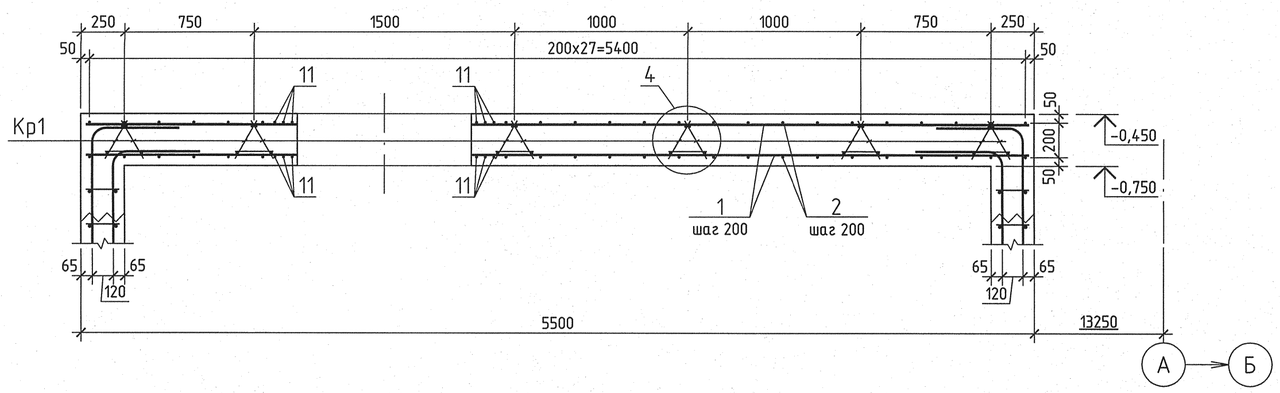

Ведомость деталей

Поз.	Эскиз	Поз.	Эскиз	Поз.	Эскиз
3	1600, R45, 300	6	500, R45, 2600	9	65, 740, 65
4	750, R45, 300	7	500, R45, 1940	10	R10, 220, 50, 50
5	350, 114, 150, 114, 350	8	R10, 150, 50, 50		

Ведомость расхода стали на элемент, кг

Марка элемента	Изделия арматурные									Всего
	Арматура класса									
	А240					А400				
	ГОСТ 5781-82*					ГОСТ 5781-82*				
	ø6	ø8	ø10		Итого	ø14	ø16		Итого	
ФПм1		18,90			18,90	731,22			731,22	750,12
СТм1	12,24	14,88			27,12	981,96			981,96	1009,08
Пм1	15,18		39,52		54,70	452,76	93,12		545,88	600,58

Спецификация элементов на ФПм1, СТм1, Пм1

Поз.	Обозначение	Наименование	Кол.	Масса ед, кг.	Примеч.
		Фундаментная плита ФПм1			
		Детали			
1		ø14 А400 ГОСТ 5781-82, L=5460	56	6,60	
2		ø14 А400 ГОСТ 5781-82, L=2460	28	2,97	
3*		ø14 А400 ГОСТ 5781-82, L=1900	78	2,30	
4*		ø14 А400 ГОСТ 5781-82, L=1050	78	1,27	
5*		ø8 А240 ГОСТ 5781-82, L=1070	45	0,42	
		Материалы			
		Бетон кл. В25, F150, W8	3,44		м³
		Стена монолитная СТм1			
		Детали			
1		ø14 А400 ГОСТ 5781-82, L=5460	48	6,60	
2		ø14 А400 ГОСТ 5781-82, L=2460	48	2,97	
6*		ø14 А400 ГОСТ 5781-82, L=3100	78	3,75	
7*		ø14 А400 ГОСТ 5781-82, L=2440	78	2,95	
8*		ø6 А240 ГОСТ 5781-82, L=250	204	0,06	
9*		ø8 А240 ГОСТ 5781-82, L=1580	24	0,62	
		Материалы			
		Бетон кл. В25, F150, W8	9,53		м³
		Плита перекрытия монолитная Пм1			
		Сборочные единицы			
Кр1		Каркас Кр1	13	3,82	
		Детали			
1		ø14 А400 ГОСТ 5781-82, L=5460	56	6,60	
2		ø14 А400 ГОСТ 5781-82, L=2460	28	2,97	
10*		ø6 А240 ГОСТ 5781-82, L=320	72	0,07	
11		ø16 А400 ГОСТ 5781-82, L=2460	24	3,88	
		Материалы			
		Бетон кл. В25, F150, W8	4,13		м³
Позиции со знаком * см. ведомость деталей					

а – а

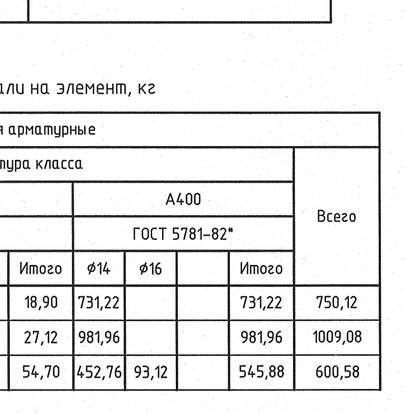

1 Общие указания см. л. 1.

2 Данный лист смотреть совместно с. л. 2.

Изм.	Кол. уч.	Лист	№ док.	Подпись	Дата
Н. контр.	Михеев				11.03.16
Нач. отд.	Долидзе				11.03.16
Гл. спец.	Грушков				11.03.16
Проверил	Сорокина				11.03.16
Разработал	Щербаков				11.03.16

1350.12.38.А-ЗОИМН-1790-RC

Объекты III очереди строительства ЗАО "СГК" (ТЭЦ)

Трубопроводы мазута БВД в осях 16 – 28 в рядах А – В и внутристанционные трубопроводы. Резервуар аварийного слива масла. Конструкции железобетонные

Монолитные элементы ФПм1, СТм1, Пм1. Разрезы 3 – 3, 4 – 4. Узлы 3, 4. Каркас Кр1.

Стадия	Лист	Листов
Р	3	

ОТКРЫТОЕ АКЦИОНЕРНОЕ ОБЩЕСТВО ИНСТИТУТ ТЕПЛОЭЛЕКТРОПРОЕКТ

Инв. № подл. 83725 | Подпись и дата | Взам. инв. №

Формат А1